وزارة الكهرباء والطاقة

قرار وزارى رقم ٢٢٦ لسنة ٢٠١٣

صادر بتاريخ ٢٠١٣/٥/٢٣

وزير الكهرباء والطاقة

بعد الاطلاع على القانون رقم ٦٣ لسنة ١٩٧٤ بشأن منشآت قطاع الكهرباء والمعدل بالقانون رقم ٢٠٤ لسنة ١٩٩١ ولائحته التنفيذية ؛

وعلى القانون رقم ١٦٤ لسنة ٢٠٠٠ بتحويل هيئة كهرباء مصر إلى شركة مساهمة مصرية ؛

وعلى القرار الوزارى رقم ٤١٥ لسنة ٢٠١٢ ؛

وعلى النظام الأساسى للشركة المصرية لنقل الكهرباء ؛

وعلى مذكرة رئيس مجلس إدارة الشركة المصرية لنقل الكهرباء بتاريخ ٢٠١٢/٩/٣ ؛

قــرر :

مادة ١ - يستبدل بنص المادة (١) من القرار الوزارى رقم ٤١٥ لسنة ٢٠١٢ المشار إليه ، النص الآتى :

مادة ١ - يتم تنفيذ وإقامة وشد الموصلات بالقوة الجبرية للأبراج أرقام (٧، ٨، ٩، ١٠، ١١، ١٢، ١٣، ١٤، ١٥، ١٦، ١٧، ١٨) لمشروع الخط الكهربائى أشمون / شمال الجيزة جهد ٢٢٠ ك. ف - مركز أشمون - محافظة المنوفية ، وذلك على الأرض التى يمر بها هذا الخط طبقًا للمسار الموضح بالخريطة المساحية وكشف الملاك الظاهرين والرسومات الهندسية المرفقة ، ويكون تنفيذ الأعمال على النحو التالى :

م	رقم البرج	طراز البرج	عدد الأرجل	أبعاد الحفر بالمتر	المنطقة الواقع بها البرج
١	٧	A30 E4	٤	٣,٤٠٠×١٨,٧٩٠×١٧,٧٩٠	محلة سوك
٢	٨	A2 E4	٤	٣,١٥٠×١٤,٢٥٢×١٦,٣٥٨	محلة سوك

م	رقم البرج	طراز البرج	عدد الأرجل	أبعاد الحفر بالمتر	المنطقة الواقع بها البرج
٣	٩	ADRII	٤	٣,١٥٠×١٥,١١٤×١٧,٤٩٤	محلة سوك
٤	١٠	A60 E 4	٤	٣,٣٥٠×٢٢,٥٦٤×٢٢,٥٦٤	أشمون
٥	١١	A2 E 4	٤	٣,١٥٠×١٤,٢٥٢×١٦,٣٥٨	أشمون
٦	١٢	A60	٤	٣,٣٥٠×٢٠,٩٠٨×٢٠,٩٠٨	مقابر النصار أشمون
٧	١٣	A 2	٤	٣,١٥٠×١٥,٢٢٤×١٣,٣٩٠	مقابر النصار أشمون
٨	١٤	A 2	٤	٣,١٥٠×١٥,٢٢٤×١٣,٣٩٠	مقابر النصار أشمون
٩	١٥	A 30 E 4	٤	٣,٤٠٠×١٨,٧٩٠×١٨,٧٩٠	الأوقاف
١٠	١٦	ADRII	٤	٣,١٥٠×١٥,١١٤×١٧,٤٩٤	الأوقاف
١١	١٧	A 2	٤	٣,١٥٠×١٥,٢٢٤×١٣,٣٩٠	النحاس
١٢	١٨	A 30 E 4	٤	٣,٤٠٠×١٨,٧٩٠×١٨,٧٩٠	النحاس

أعمال حفر لكل برج .

أعمال خرسانة عادية ومسلحة لكل برج .

أعمال عزل بالبيوتامين وتركيب الأرضى وردم للأبراج .

تركيب حديد الأبراج العلوى بارتفاع ٥٠ متراً ، ٦٠ متراً .

أعمال تركيب العازلات للأبراج وشد الموصلات .

مادة ٢ - ينشر هذا القرار وملحقاته فى الوقائع المصرية ، وعلى جميع المختصين تنفيذه .

وزير الكهرباء والطاقة

مهندس/ أحمد مصطفى إمام

الشركة المصرية لنقل الكهرباء

مذكرة

للعرض على السيد المهندس وزير الكهرباء والطاقة

الموضوع : تنفيذ وإقامة وشد الموصلات للأبراج أرقام (٧، ٨، ٩، ١٠، ١١، ١٢، ١٣، ١٤، ١٥، ١٦، ١٧، ١٨) لمشروع الخط الكهربائى أشمون / شمال الجيزة جهد ٢٢٠ ك.ف - محافظة المنوفية .

الخلفية : تقوم الشركة المصرية لنقل الكهرباء حاليًا بتنفيذ الخط الكهربائى أشمون/شمال الجيزة - جهد ٢٢٠ ك.ف بمحافظة المنوفية وعند البدء فى التنفيذ وإقامة وشد الموصلات للأبراج أرقام (٧، ٨، ٩، ١٠، ١١، ١٢، ١٣، ١٤، ١٥، ١٦، ١٧، ١٨) بمحلة سوك - مركز أشمون - محافظة المنوفية اعترض ملاك الأراضى الزراعية المار بها هذه الأبراج على التنفيذ .

بتاريخ ٢٠١٢/٩/١١ صدر القرار الوزارى رقم (٤١٥) لتنفيذ الأبراج المشار إليها ، إلا أن الجهات الأمنية طلبت تعديل نص مادة (١) من القرار بحيث يكون تنفيذ وإقامة وشد الموصلات بالقوة الجبرية لأبراج خط أشمون/شمال الجيزة جهد ٢٢٠ ك. ف طبقًا لمشروع القرار المرفق .

المعروض : بذلت عدة محاولات لإقناع الملاك المعترضين على التنفيذ وإبداء استعداد الشركة لدفع التعويضات المناسبة ولكن باءت كل المحاولات بالفشل ومازال العمل متوقفًا .

قد ترون سيادتكم التفضل بالموافقة على تعديل قرار تنفيذ للأبراج المشار إليها بالقوة الجبرية .

المطلوب : التفضل بالنظر ... وفى حالة الموافقة ... التفضل بتوقيع القرار المرفق .

رئيس مجلس الإدارة

مهندس / فتح الله محمد لطفى شلبى

كشـــف

بأسماء الملاك الظاهرين المعترضين على تنفيذ وإقامة الأبراج

أرقام (٧، ٨، ٩، ١٠، ١١، ١٢، ١٣، ١٤، ١٥، ١٦، ١٧، ١٨)

بخط أشمون / شمال الجيزة جهد ٢٢٠ ك. ف

م	رقم البرج	طراز البرج	اسم صاحب الأرض المعترض على التنفيذ
١	٧	A 30 E 4	السيد/ محمد محمد عامر
٢	٨	A 2 E 4	السيد/ صابر عبد الفتاح رزق
٣	٩	ADRII	السيد/ رمضان عبد الغنى رحيم
٤	١٠	A 60 E 4	السيد/ شوقى منير عبد السلام
٥	١١	A 2 E 4	السيد/ حمدان عبد الوهاب سيف
٦	١٢	A 60	السيد/ مصطفى عبده عجلان السيد/ محمد عبد الحميد هايدى
٧	١٣	A 2	السيد/ ماجد أبو زيد - مصطفى علام
٨	١٤	A 2	السيد/ بسيمة أحمد النحاس - عبد الحميد عبد السلام النحاس
٩	١٥	A 30 E 4	السيد/ صابر بدوى حسب الله
١٠	١٦	ADRII	السيد/ سمير سعيد أبو سنة
١١	١٧	A 2	السيد/ سعيد محمد حسين النحاس
١٢	١٨	A 30 E 4	السيد/ سعيد عبد الفتاح المقان السيد/ أحمد عبد السلام كشك

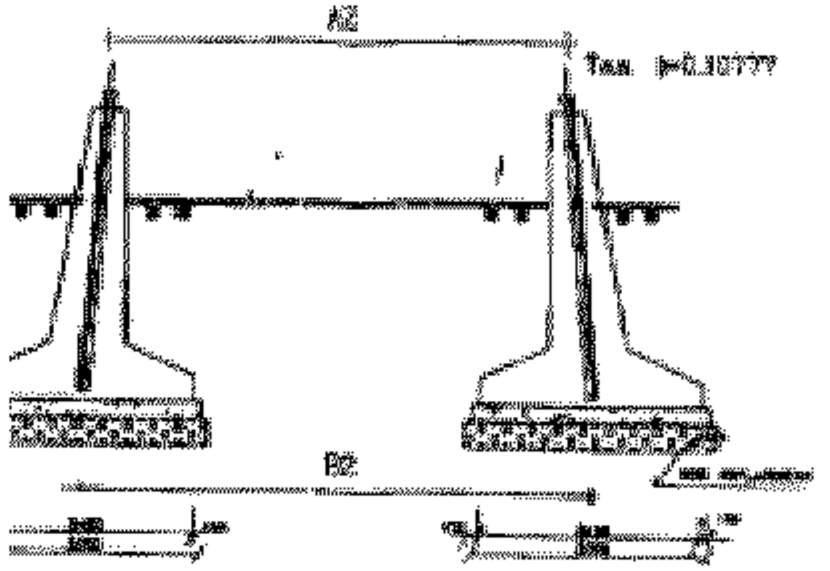

SEC. ELEVATION (C–C)

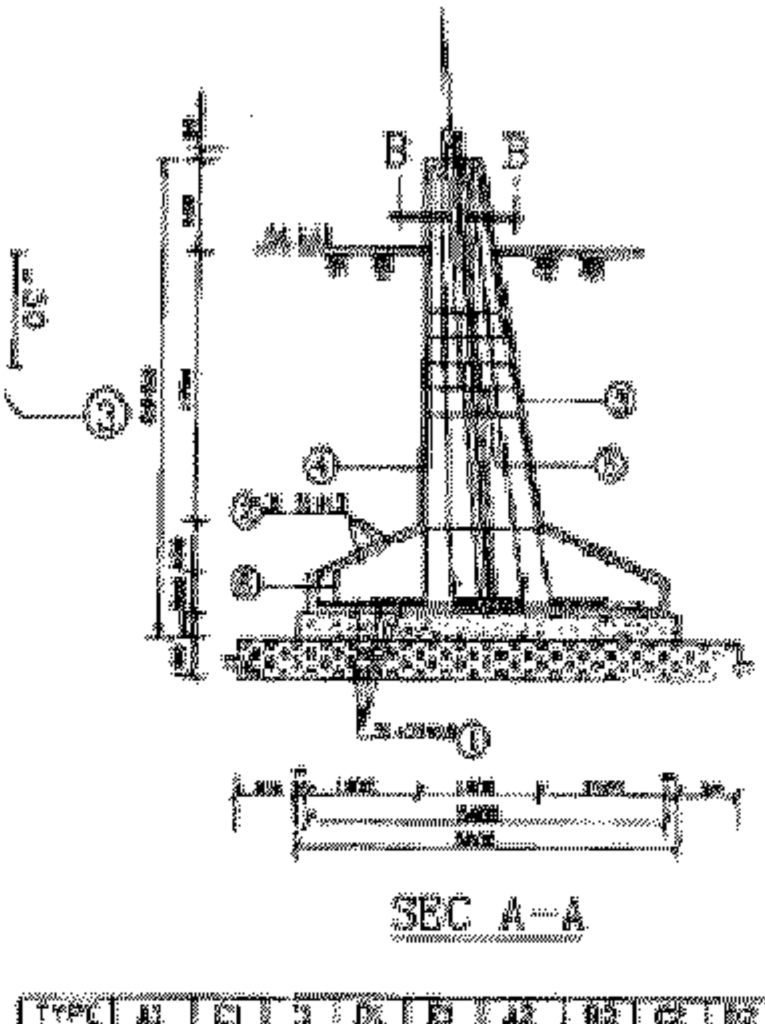

SEC A–A

TYPE	A1	C1	[illegible]	D1	E1	A2	B2	C2	D2	E2
A2	[illegible]	[illegible]	[illegible]	[illegible]	[illegible]	7142	[illegible]	[illegible]	[illegible]	[illegible]
[illegible]	[illegible]	[illegible]	[illegible]	[illegible]	[illegible]	[illegible]	[illegible]	[illegible]	[illegible]	[illegible]
[illegible]	[illegible]	[illegible]	[illegible]	[illegible]	[illegible]	[illegible]	[illegible]	[illegible]	[illegible]	[illegible]

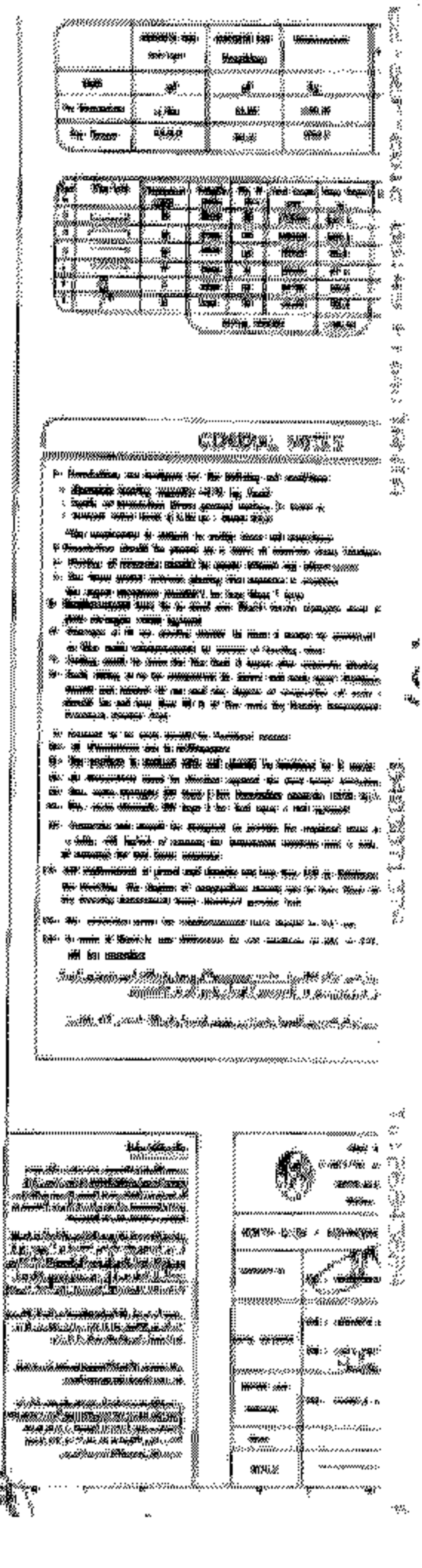

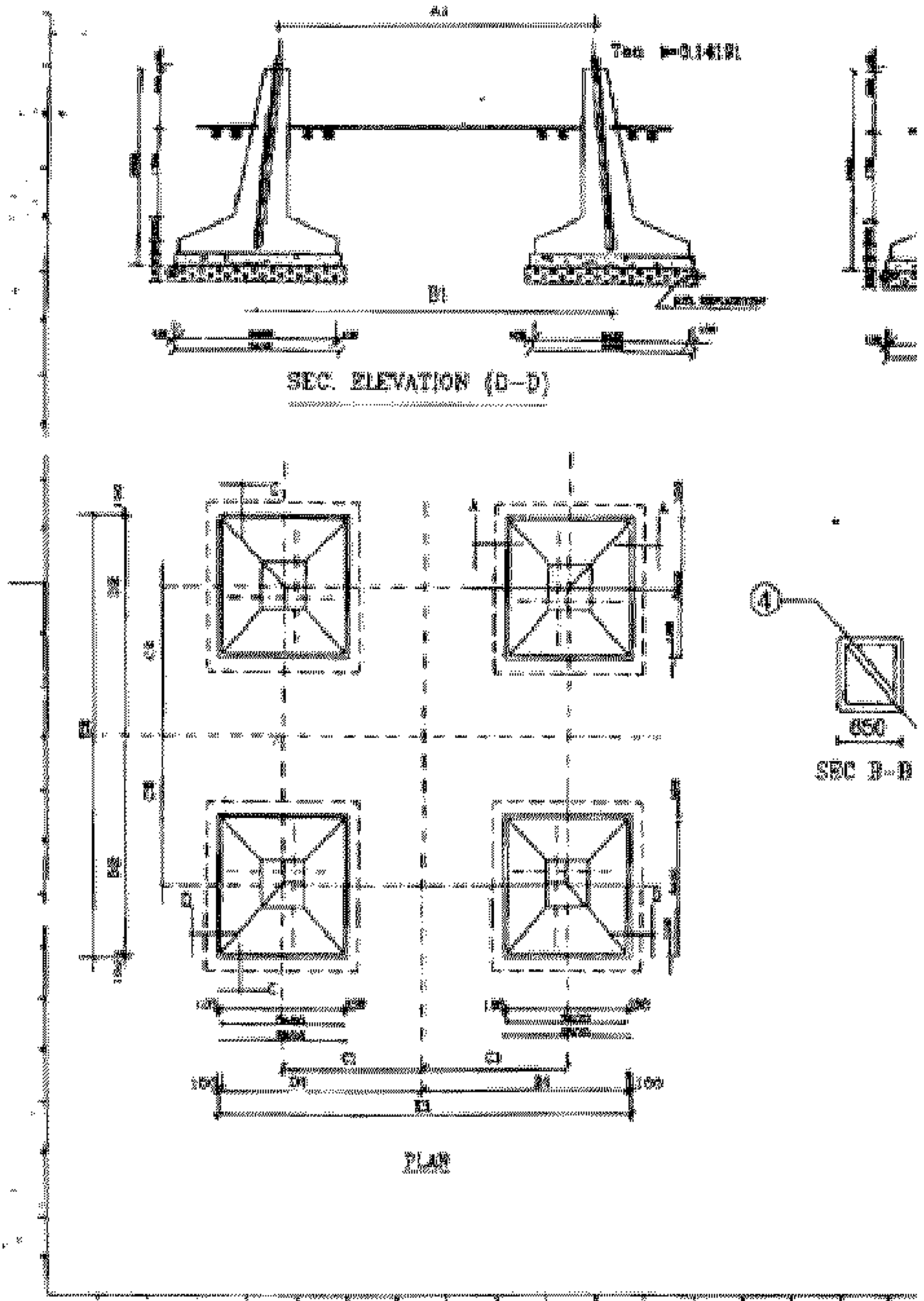
SEC. ELEVATION (D-D)
4
650
SEC B-B
PLAN

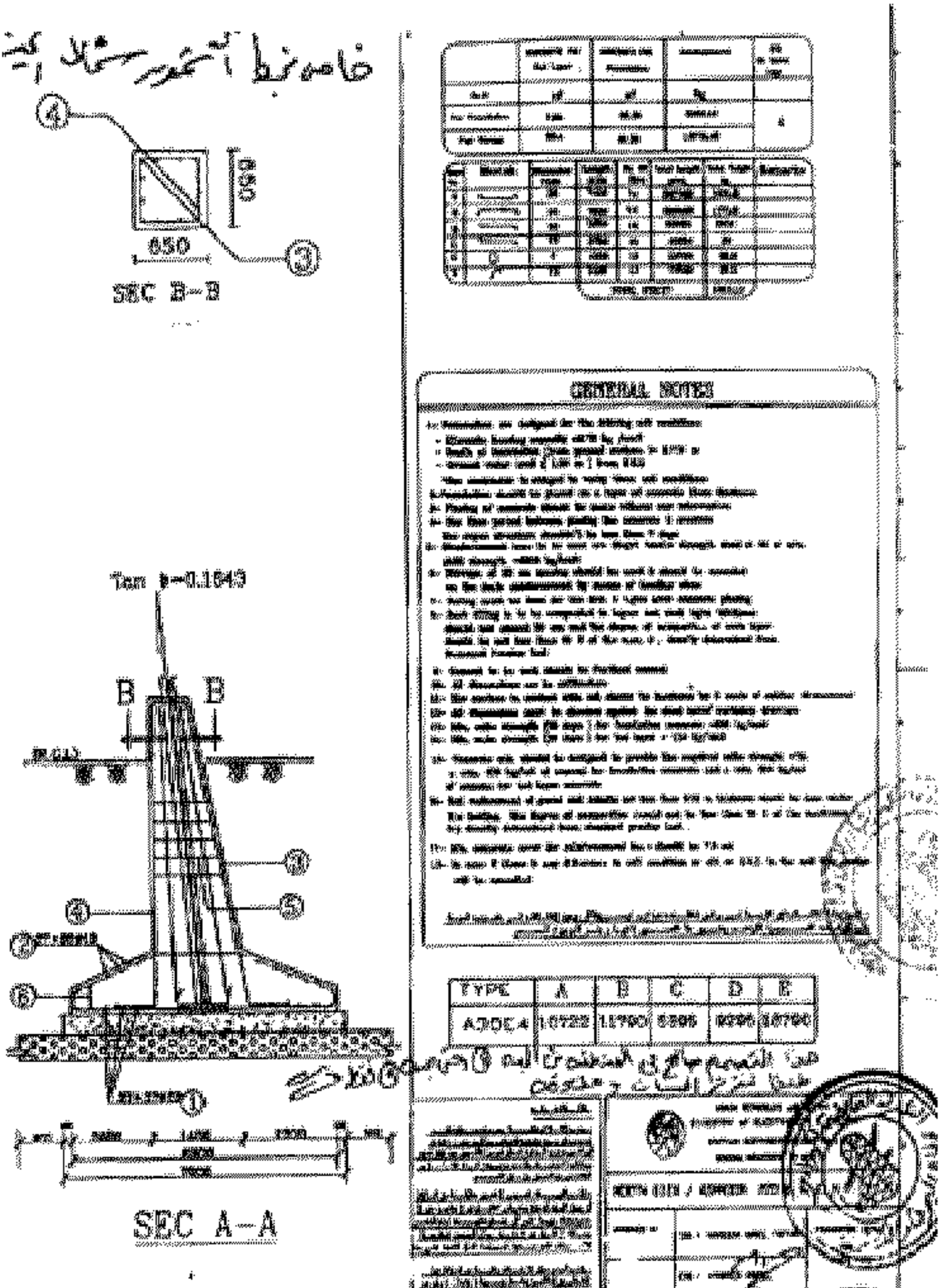
SEC B-B
GENERAL NOTES
TYPE A B C D E
SEC A-A

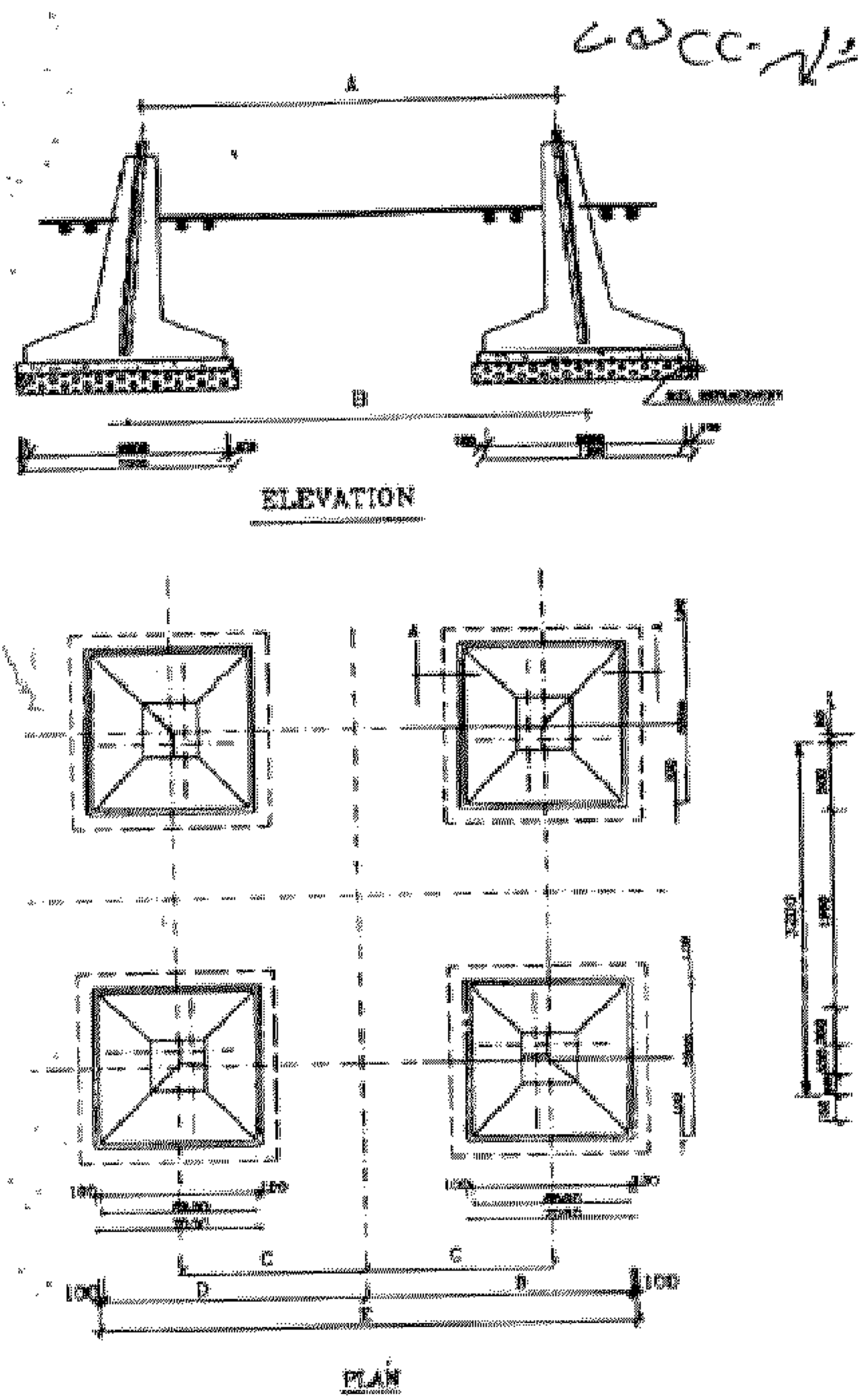
A
B
ELEVATION
C
C
100
D
D
100
E
PLAN

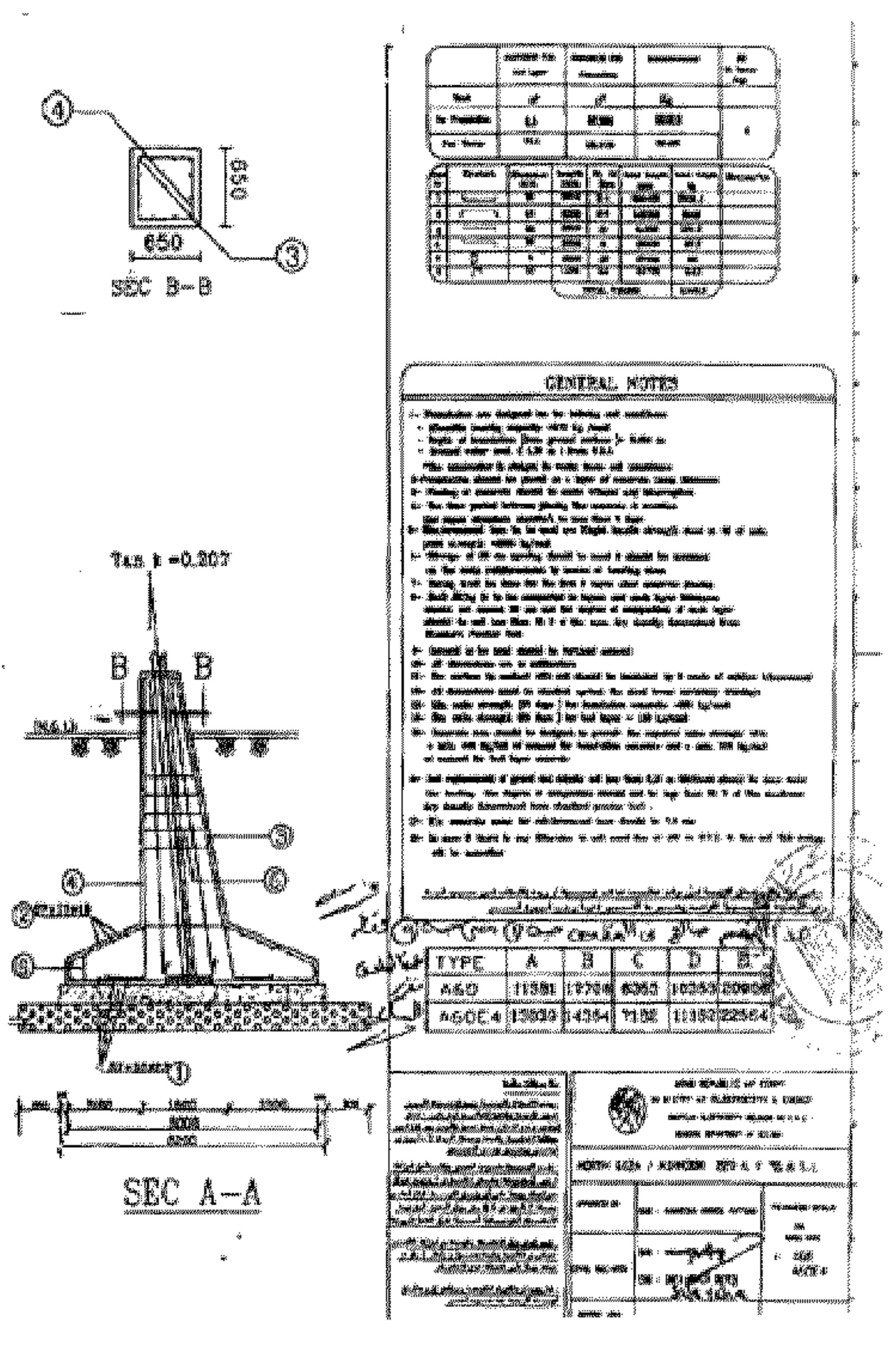
SEC B-B
650
GENERAL NOTES
TYPE
A
B
C
D
E
SEC A-A

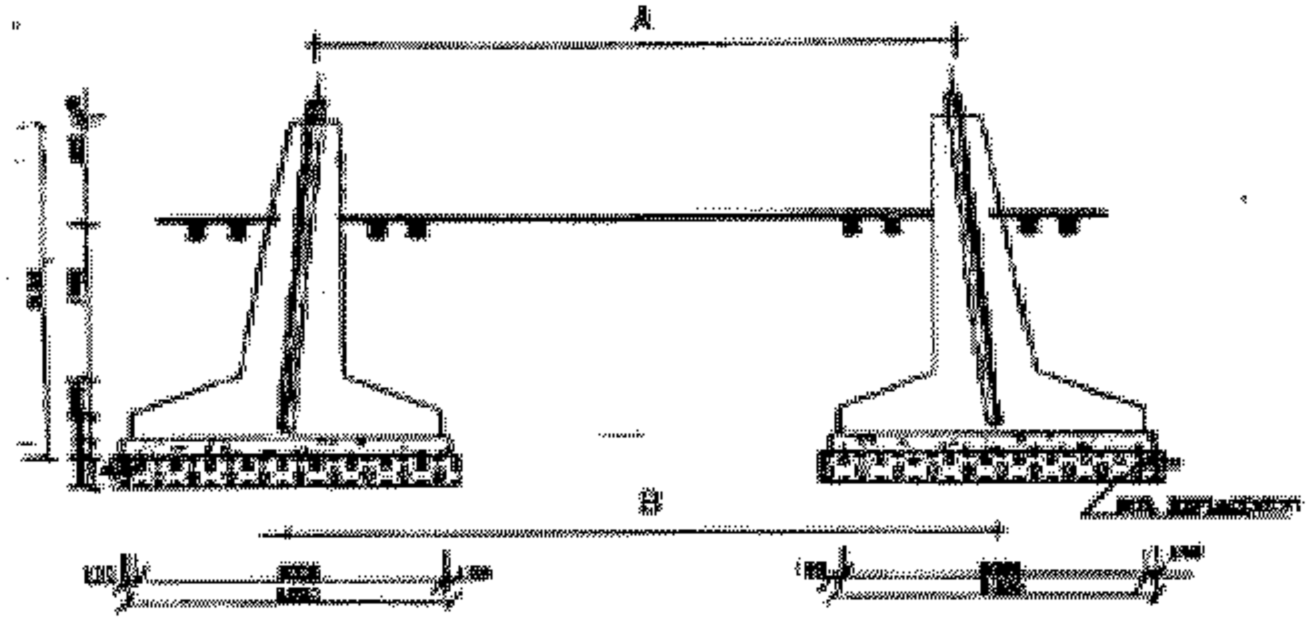

ELEVATION

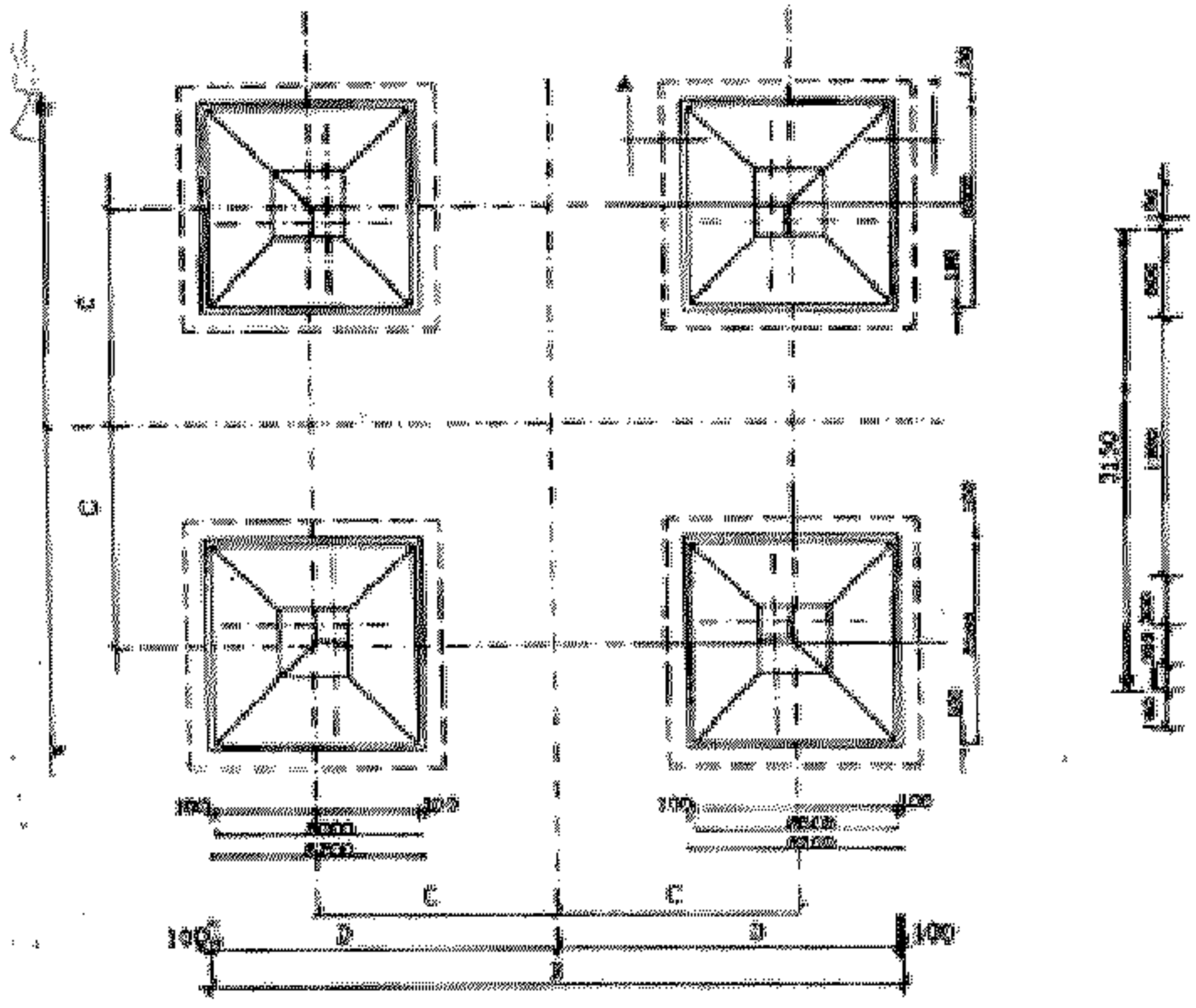
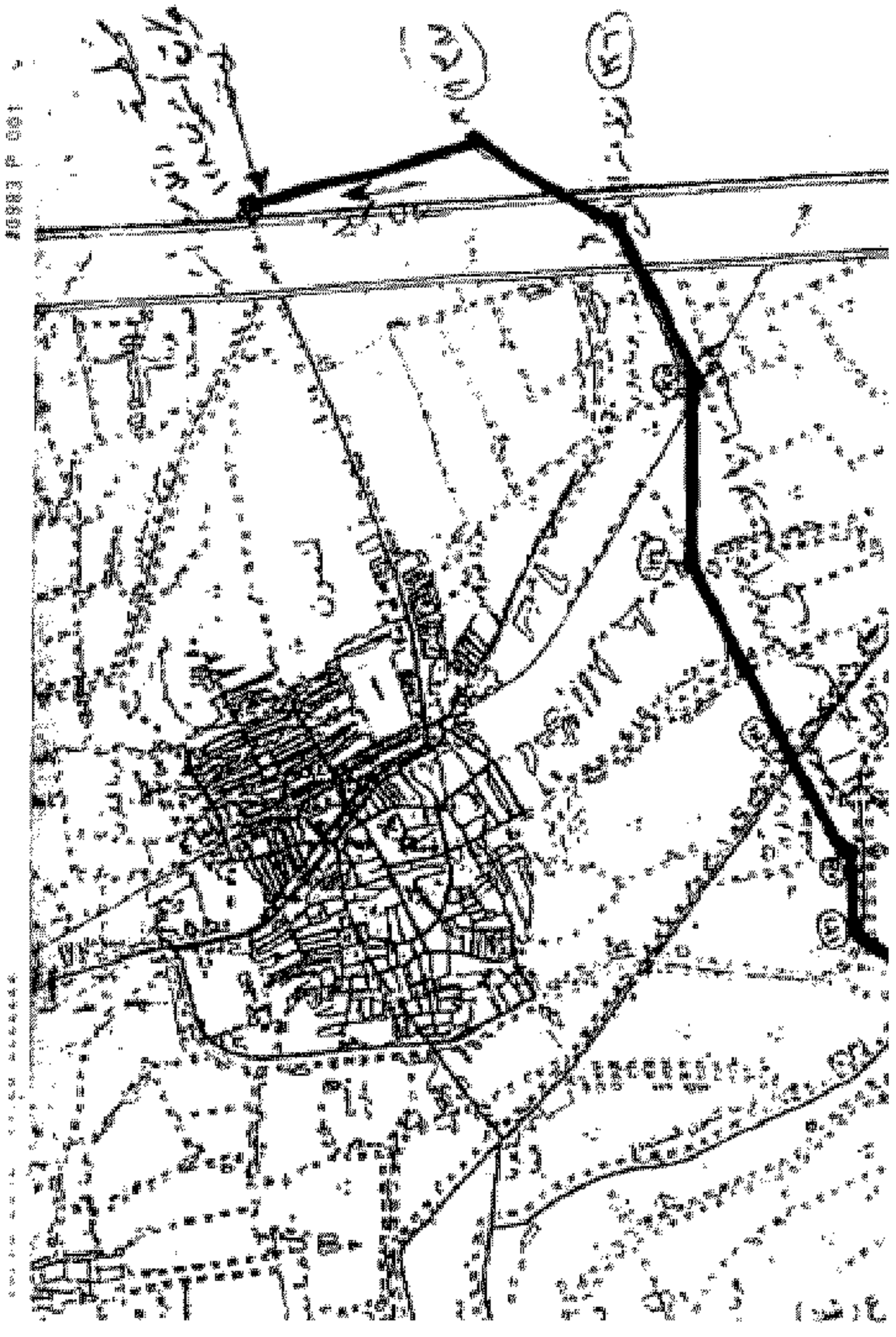
PLAN